Vue de face
Echelle :1/3

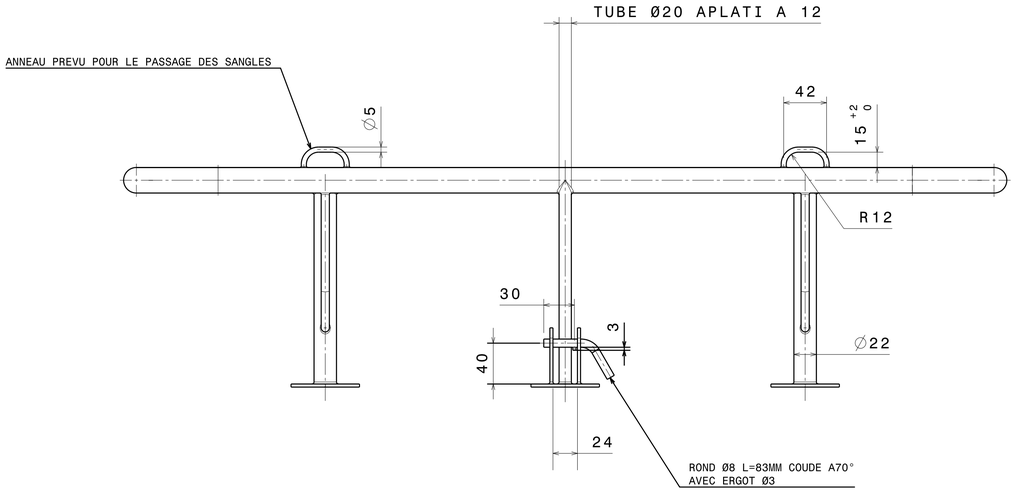

Vue de gauche
Echelle:1/3

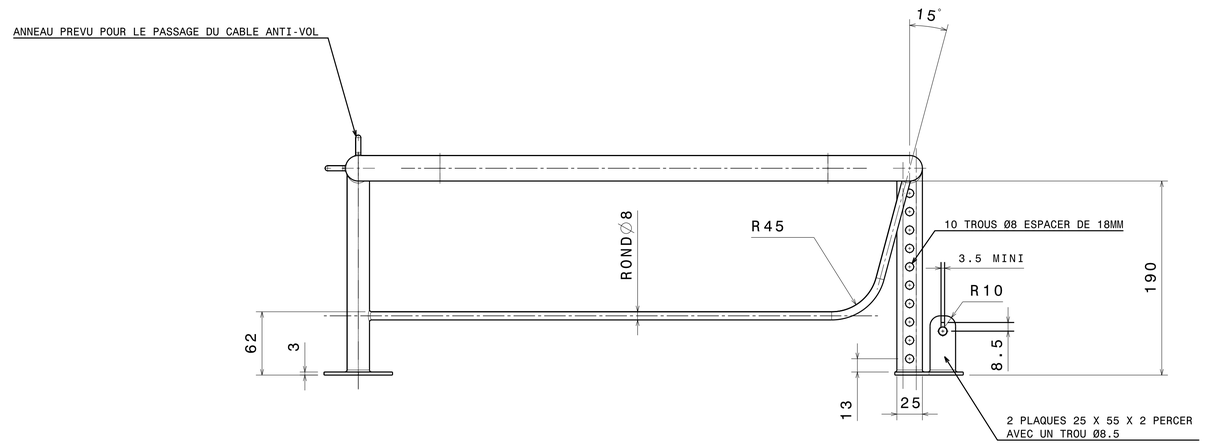

Vue de dessus
Echelle :1/3

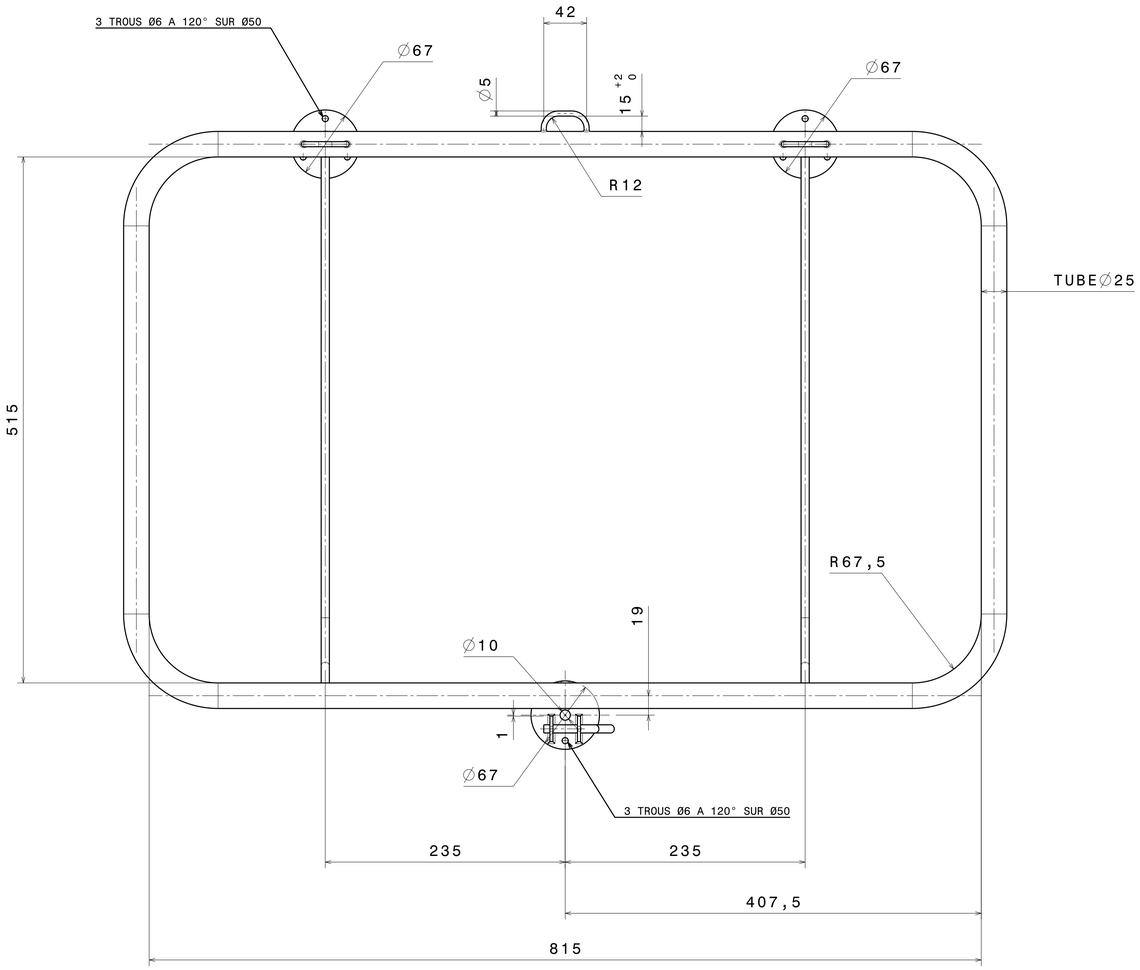

Vue isométrique
Echelle :1/3

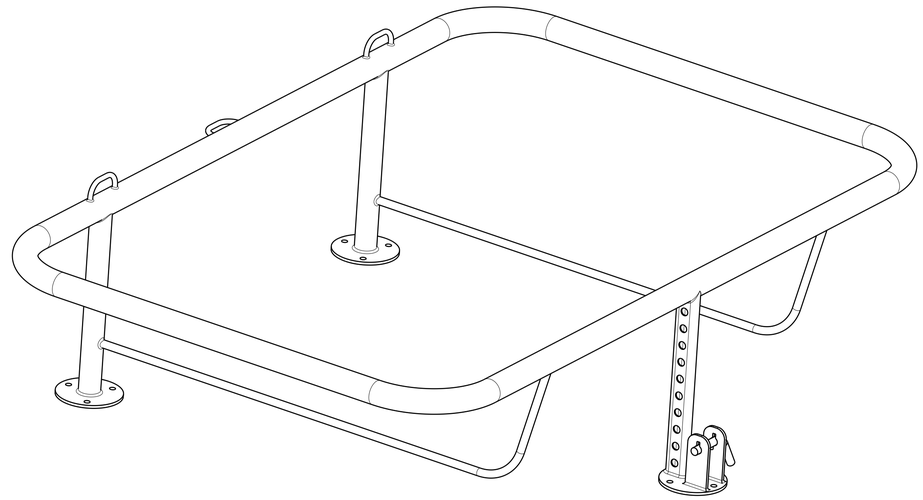

01	10/09/01	VP	ANNEAU 40->42; 14->15		ETUDE
ind	date	dés.	modifications		ET n°

code	désignation	rep
.	.	.
.	.	.
.	.	.
.	.	.

utilisation: BTS-AVI / BENTONOR / SOUTOUR / MERLIN / VITRATI / MORTANE / SERVICE / DAVIER / BARLANDER / CHOUANN / CHOUAN / MARTAILLER / A.A.V. / RGO / STUDIO

tol.gén.: ±2 | état: PASSIVE POLI
matière: ACIER INOXYDABLE AISI 316L
échelles: . . | dés: VP | le 19/03/01 | vérif.VP

CE PLAN EST LA PROPRIETE DE LA SOCIETE PLASTIMO. IL NE PEUT ETRE COMMUNIQUE NI REPRODUIT SANS NOTRE AUTORISATION ECRITE.

PLASTIMO
BP435 56325 LORIENT CEDEX FRANCE
TEL:02-97-87-36-36
FAX:02-97-87-36-49

BERCEAU HYDROSTATIQUE TYPE C

A1 | h | numéro d'étude : . | code : **22870_01**